Autoteltta 2,7 x 5,1 m

Biltält 2,7 x 5,1 m

Car tent 2,7 x 5,1 m

Käyttöohje | Bruksanvisning | User manual

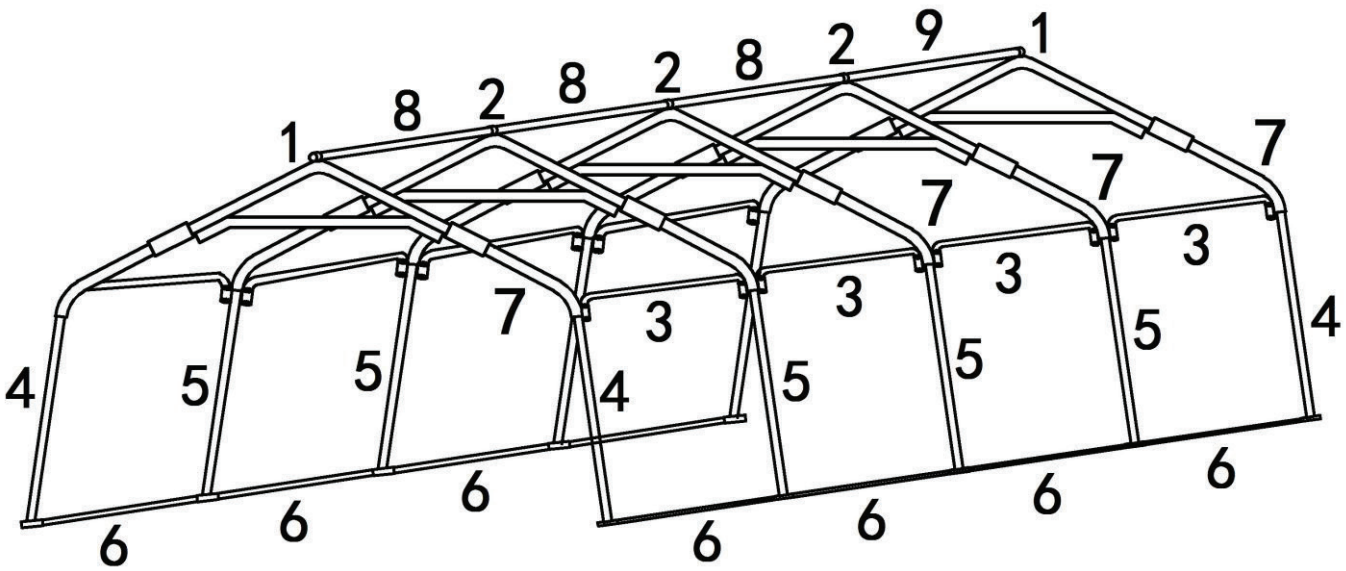

103838863

Pressuhalli soveltuu monenlaisten tavaroiden ja koneiden väliaikaiseen säilyttämiseen, niin säältä kuin ulkopuolisten katseilta suojaamiseen. Huomioi käyttöohjeet erityisesti tuulisissa paikoissa ja talvikäytössä.

Huom!
Tallin pystyttäjän vastuulla on hankkia käytettävään alustaan ja tallin rakenteisiin soveltuvat kiinnikkee, jotka varmistavat paikoillaan pysymisen myös voimakkaassa tuulessa. Selvitä rakennusalan ammattilaiselta pystytyspaikkaan soveltuva riittävä kiinnitystapa. Riittävä kiinnitystapa riippuu pystytyspaikan tuulisuudesta sekä alla olevasta maaperästä.
Jälleenmyyjät tai maahantuoja eivät ole vastuussa riittämättömästä kiinnityksestä.

Talvikäyttöä varten:

Tallin katto on pidettävä aina puhtaana. Varmista, että satanut lumi ei jää tallin katolle.
Tallin peite tulee olla kireällä. Peitteessä ei saa olla ”pusseja” etenkään tallin yläosissa.
Tallin katto pysyy paremmin puhtaana peitteen ollessa kireällä.
Varmistettava, että tallin runko on kauttaaltaan suorassa. Jos talli on kasattu maata vasten, on riski, että tallin runko ei ole suorassa ja se heikentää rungon kestävyyttä.
Tallin kattoa ei saa missään tapauksessa tyhjentää lumesta siäspuolelta peitettä työntämällä. Se voi olla hengenvaarallista.
Tyhjennys aina ulkokautta apuvälineellä, joka ei vahingoita peitettä.
Takuu ei kata lumikuorman takia romahtanutta tallia.

Tuulisiin olosuhteisiin:

Valitse hallille tuulensuojainen pystytyspaikka.
Emme suosittele pystyttämään hallia erityisen tuulisiin paikkoihin, kuten vesistöjen rannoille tai peltoaukeille.
Pystytys on suoritettava erityisen huolellisesti ja pressu kiristettävä niin hyvin kuin mahdollista.
Runko tulee kiinnittää maaperään tai alustaan esimerkiksi maa-ankkurein tai betoniporsain.
Varmista tuulisella säällä, että hallin ovet ovat suljettuina.
Takuu ei kata kovan tuulen tai myrskyn rikkomaa tallia.

Huomio: Kokoamiseen tarvitset työkäsineet, tikkaat ja suojalasit.

Hyvä asiakas,
Suosittelemme, että kokoatte teltan vähintään neljän hengen voimin. Käytä suojakäsineitä kootessasi teltan metallirunkoa. Metalliosat on käsitelty öljyä muistuttavalla ruosteenestoaineella.

Ruosteenestoaine ei ole vaarallista, mutta kätesi voivat likaantua. Suosittelemme, että pyyhit metalliosat lämpimällä vedellä ja tiskinpesuaineella ennen kokoamista.

Jos kätesi likaantuvat, pese ne vedellä ja saippualla.

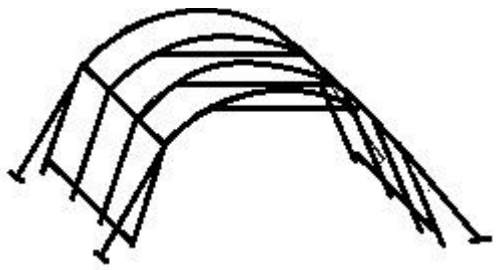

OSALUETTELO

1.	Harjakappale pääty	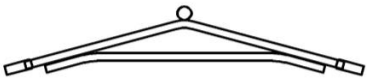	2
2.	Harjakappale keskiosa	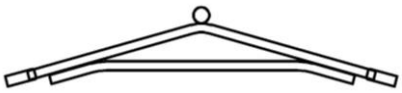	3
3.	Liitostanko	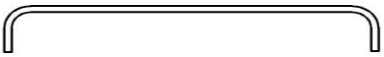	8
4.	Kulman jalkatanko		4
5.	Keskiosan jalkatanko	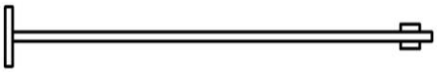	6
6.	Maatanko		8
7.	Kulmakaari	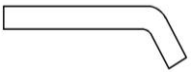	10
8.	Yläosan liitostanko	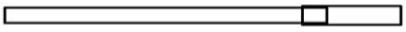	2
9.	Yläosan liitostanko		1
10.	Peitteen kiristystanko	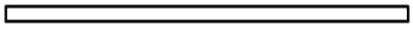	8
11.	Peitteen kiristyssolki		16
12.	Köysi		4
13.	Peite		1

KOKOAMISOHJEET

1. Päädyn harjakappaleen kokoaminen

a. Kiinnitä kulmakaari (7) harjakappaleen (1) vasemmalle puolelle.
b. Kiinnitä toinen kulmakaari (7) toiselle puolelle.
c. Toista vaiheet a ja b toisen päätykaaren kanssa.

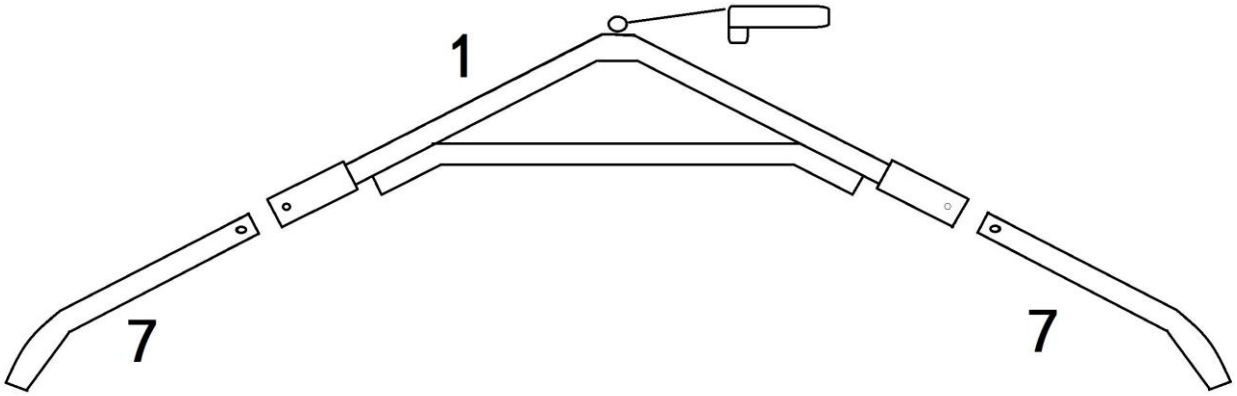

2. Keskiosan harjakappaleen kokoaminen

a. Kiinnitä kulmakaari (7) harjakappaleen (2) vasemmalle puolelle.
b. Kiinnitä toinen kulmakaari (7) toiselle puolelle.
c. Toista vaiheet a ja b kahden muun keskiosan harjakappaleen osalta.

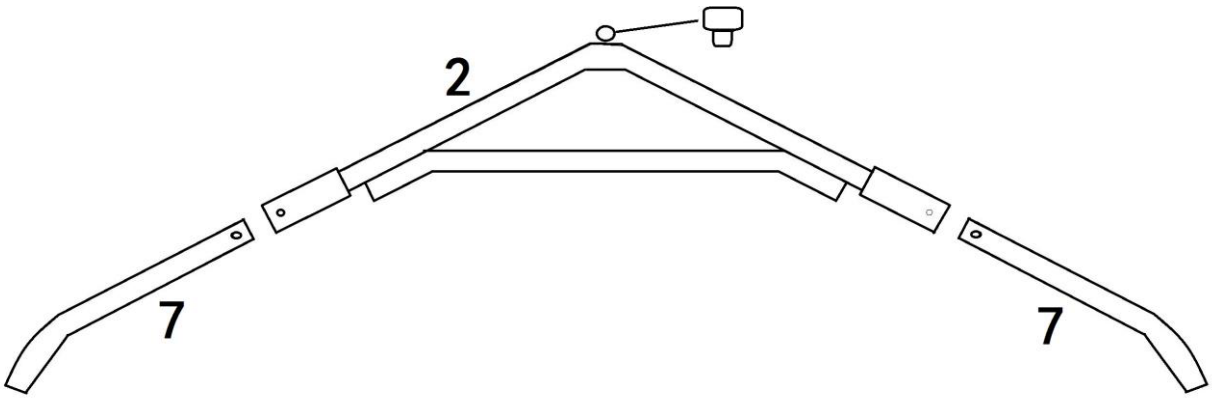

3. Jalkojen kokoaminen

a. Liitä kulman jalkatanko (4) päädyn harjakappaleeseen.
b. Kiinnitä keskiosan jalkatanko (5) keskiosan harjakappaleeseen.

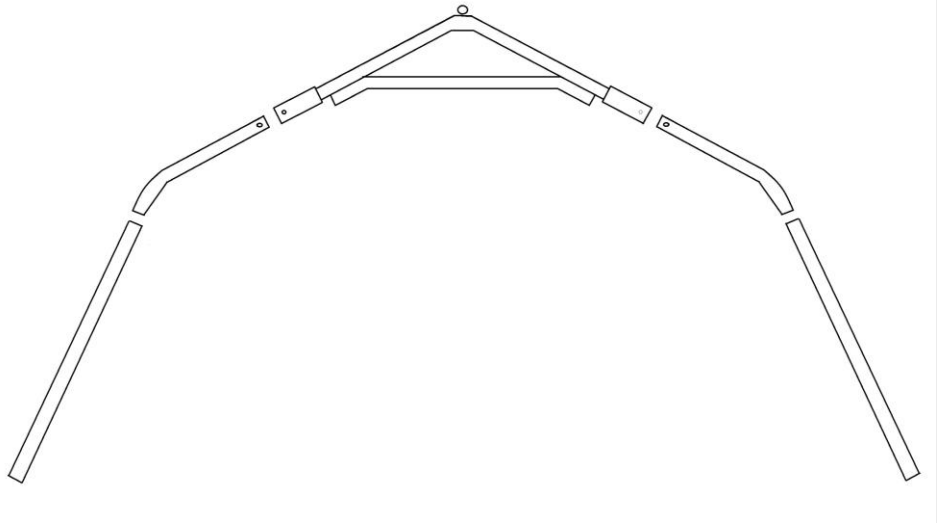

3. Rungon kokoaminen

a. Kiinnitä yläosa liitostankoihin 8 ja 9.

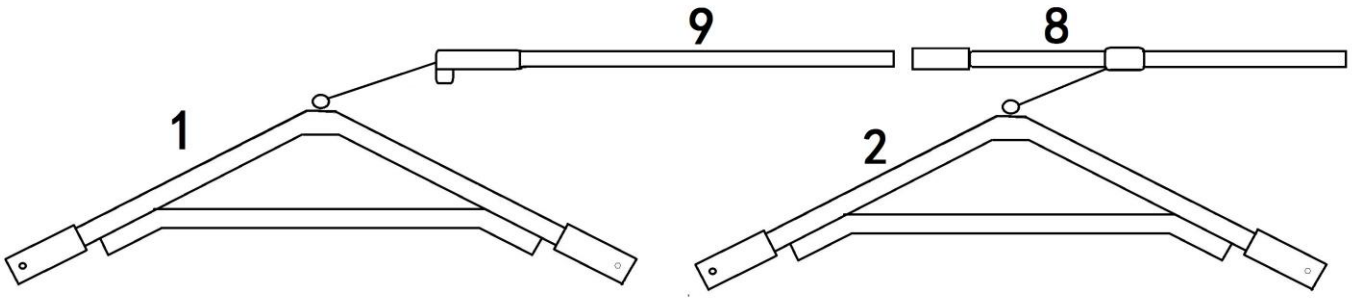

b. Liitä jalkatangot yhteen liitostangolla 3.

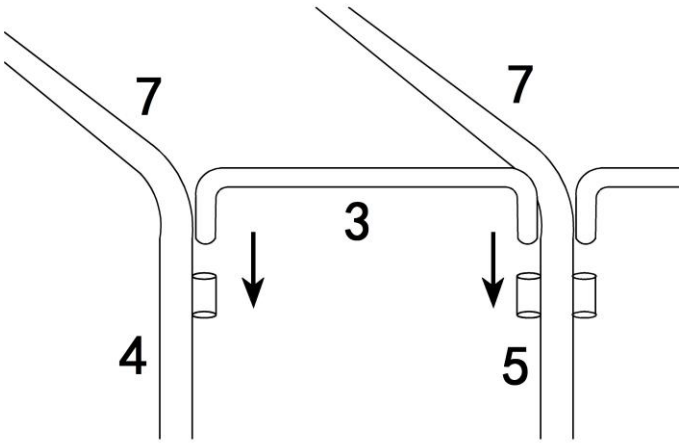

c. Liitä jalkatangot maatankoon (6).

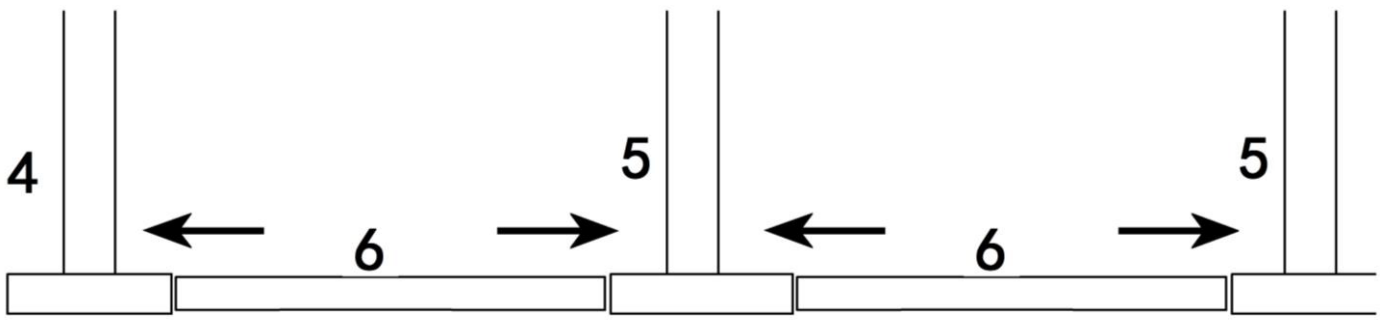

4. Peitteen asentaminen

a. Aseta peite rungon eteen kuvan mukaisesti.
b. Taita peite auki ja nosta se rungon päälle.
c. Vedä peite rungon yli niin, että se on tasainen kummaltakin puolelta.
d. Aseta peitteen kiristystanko (10) peitteen alaosaan. Kiinnitä soljella maatankoon.

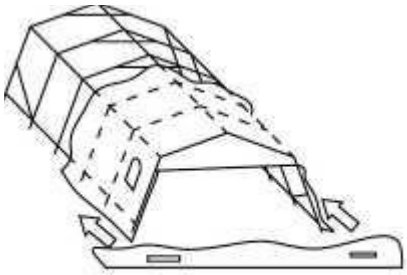

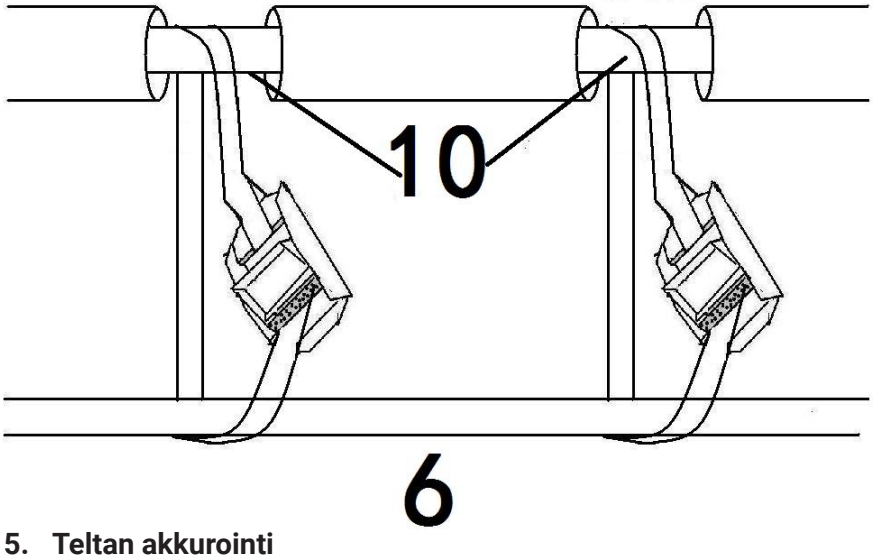

5. Teltan akkurointi

Tallin pystyttäjän vastuulla on hankkia käytettävään alustaan ja tallin rakenteisiin soveltuvat kiinnikkeet, jotka varmistavat tallin paikoillaan pysymisen myös voimakkaassa tuulessa.
Selvitä rakennusalan ammattilaiselta pystytyspaikkaan soveltuva riittävä kiinnitystapa. Riittävä kiinnitystapa riippuu pystytyspaikan tuulisuudesta sekä alla olevasta maaperästä.

Jälleenmyyjät tai maahantuoja eivät ole vastuussa riittämättömästä kii nnityksestä.

Presshall lämpar sig för tillfällig förvaring av många typer av föremål och maskiner, både som skydd mot väder och insyn. Observera bruksanvisningen särskilt vid blåsiga platser och vinteranvändning.

Obs!
Det är installatörens ansvar att skaffa fästen som är lämpliga för underlaget och hallens konstruktion, så att den hålls på plats även vid kraftig vind. Ta reda på en lämplig förankringsmetod för installationsplatsen hos en byggnadsproffs. Den tillräckliga förankringen beror på platsens vindförhållanden samt underlaget.
Återförsäljare eller importör ansvarar inte för otillräcklig förankring.

För vinteranvändning:

Tältets tak måste alltid hållas rent. Se till att snö som fallit inte blir kvar på taket.
Presenningen ska vara sträckt. Det får inte finnas "fickor" i presenningen, särskilt inte i de övre delarna av hallen.
Taket hålls bättre rent när presenningen är sträckt.
Säkerställ att stommen är helt rak. Om hallen monteras på ojämnt underlag finns risk att stommen inte blir rak, vilket försvagar konstruktionens hållbarhet.
Taket får under inga omständigheter rensas från snö inifrån genom att trycka på presenningen. Detta kan vara livsfarligt.
Snö ska alltid avlägsnas utifrån med ett redskap som inte skadar presenningen.
Garantin täcker inte en hall som har kollapsat på grund av snöbelastning.

För blåsiga förhållanden:

Välj en vindskyddad plats för hallen.
Vi rekommenderar inte att hallen sätts upp på särskilt blåsiga platser, såsom vid vatten eller på öppna fält.
Monteringen måste utföras mycket noggrant och presenningen spännas så hårt som möjligt.
Stommen ska förankras i marken eller underlaget, till exempel med markankare eller betongvikter.
Se till att dörrarna är stängda vid blåsigt väder.
Garantin täcker inte en hall som skadats av stark vind eller storm.

Observera: För montering behöver du arbetshandskar, en stege och skyddsglasögon.

Bästa kund,
Vi rekommenderar att ni monterar tältet med minst fyra personer. Använd skyddshandskar vid montering av tältets metallstomme. Metalldelarna är behandlade med ett rostskyddsmedel som liknar olja.

Rostskyddsmedlet är inte farligt, men dina händer kan bli smutsiga. Vi rekommenderar att du torkar av metalldelarna med varmt vatten och diskmedel före montering.

Om dina händer blir smutsiga, tvätta dem med vatten och tvål.

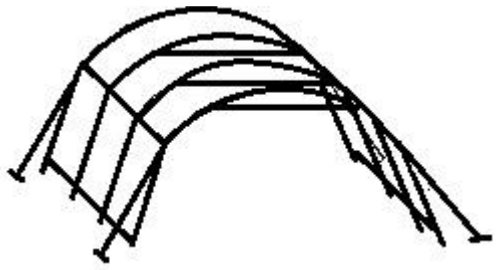

DELLISTA

1.	Nockdel, gavel	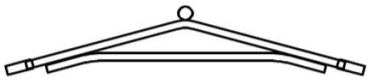	2
2.	Nockdel, mitt	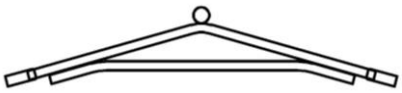	3
3.	Kopplingsstång	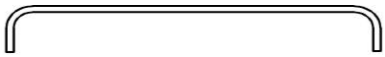	8
4.	Hörnben		4
5.	Mittben	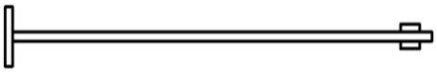	6
6.	Markstång		8
7.	Hörnbåge	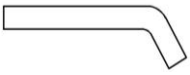	10
8.	Övre kopplingsstång	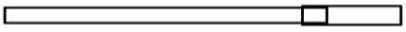	2
9.	Övre kopplingsstång		1
10.	Presennings spännstång	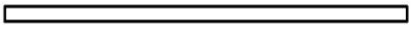	8
11.	Presennings spännlås		16
12.	Rep		4
13.	Presenning		1

MONTERINGSANVISNINGAR

1. Montering av gavelns nockdel

a. Fäst hörnbågen (7) på vänster sida av nockdelen (1).
b. Fäst den andra hörnbågen (7) på den andra sidan.
c. Upprepa steg a och b med den andra gavelbågen.

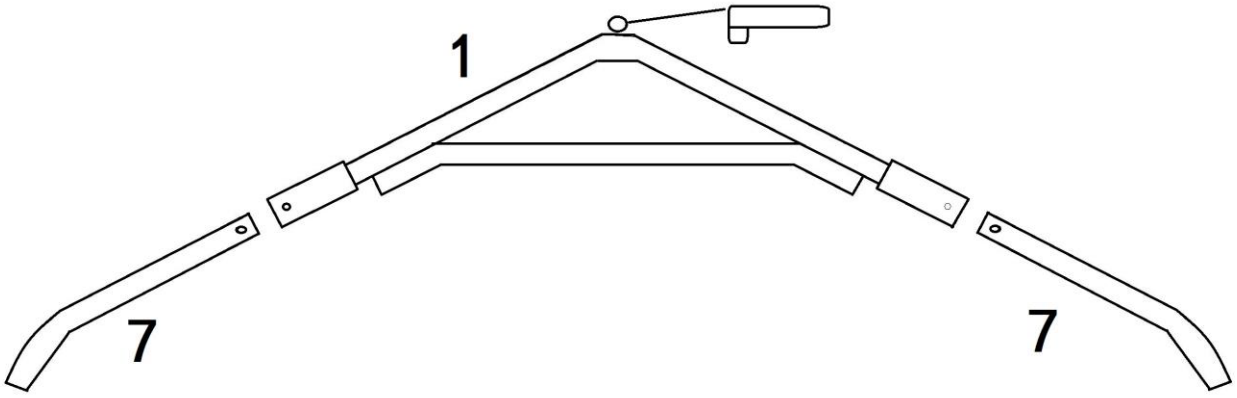

1. Montering av mittsektionens nockdel

a. Fäst hörnbågen (7) på vänster sida av nockdelen (2).
b. Fäst den andra hörnbågen (7) på den andra sidan.
c. Upprepa steg a och b för de två andra nockdelarna i mittsektionen.

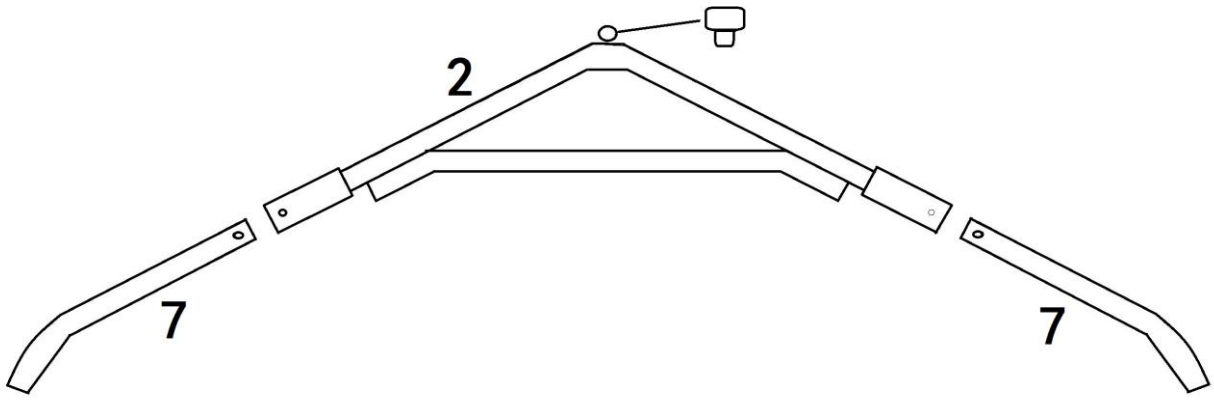

3. Montering av ben

a. Fäst hörnbenet (4) i gavelns nockdel.
b. Fäst mittbenet (5) i mittsektionens nockdel.

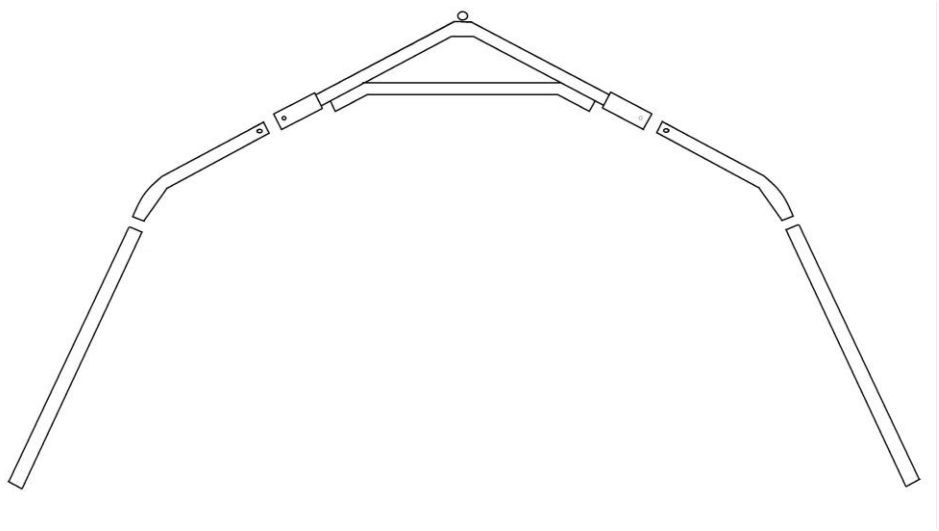

3. Montering av ramen

a. Fäst den övre delen i kopplingsstängerna 8 och 9.

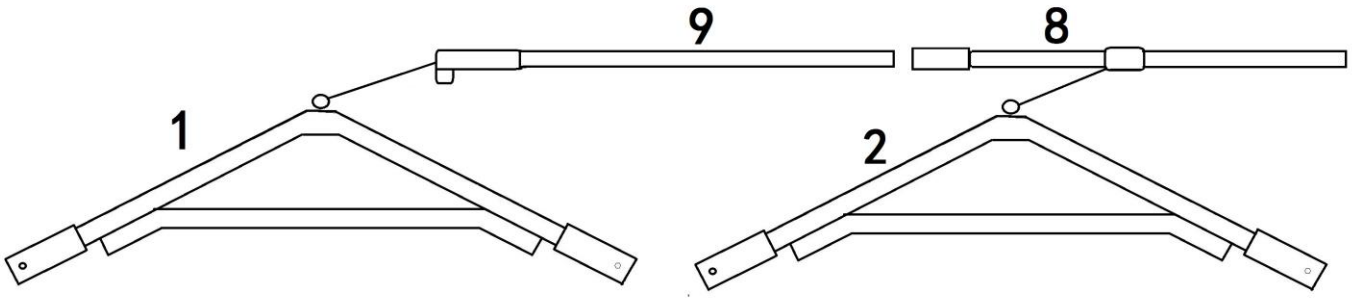

b. Anslut benstängerna med kopplingsstång 3.

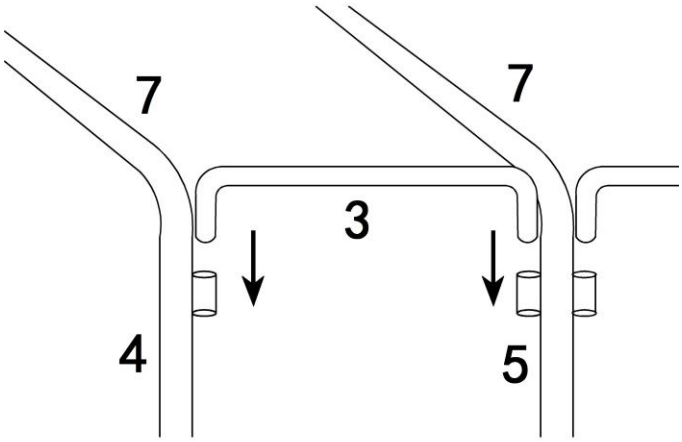

c. Fäst benstängerna i markstången (6).

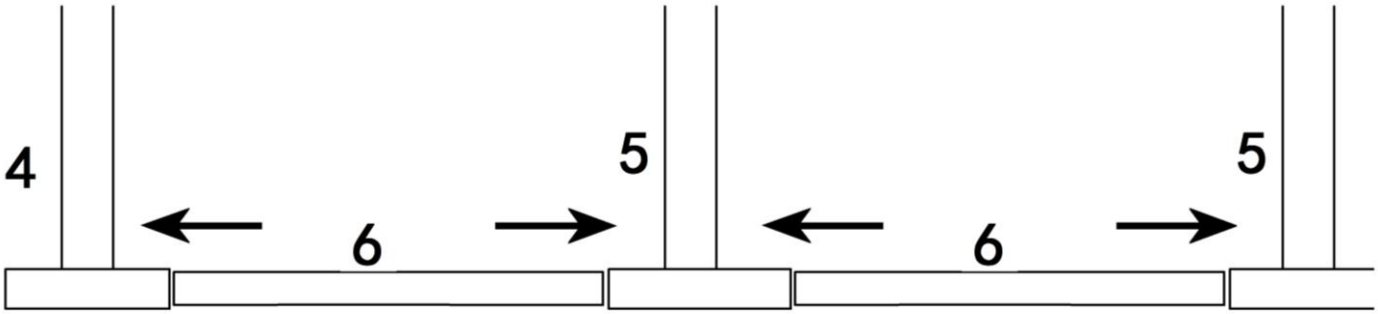

4. Montering av presenningen

a. Placera presenningen framför stommen enligt bilden.
b. Veckla ut presenningen och lyft den över stommen.
c. Dra presenningen över stommen så att den är jämn på båda sidor.
d. Sätt presennings spännstång (10) i presenningens nedre del. Fäst den med spännlåset i markstången.

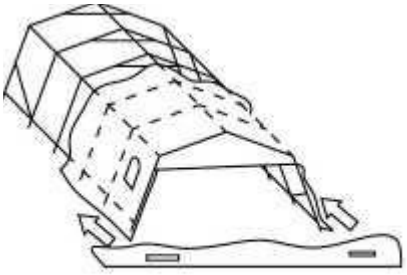

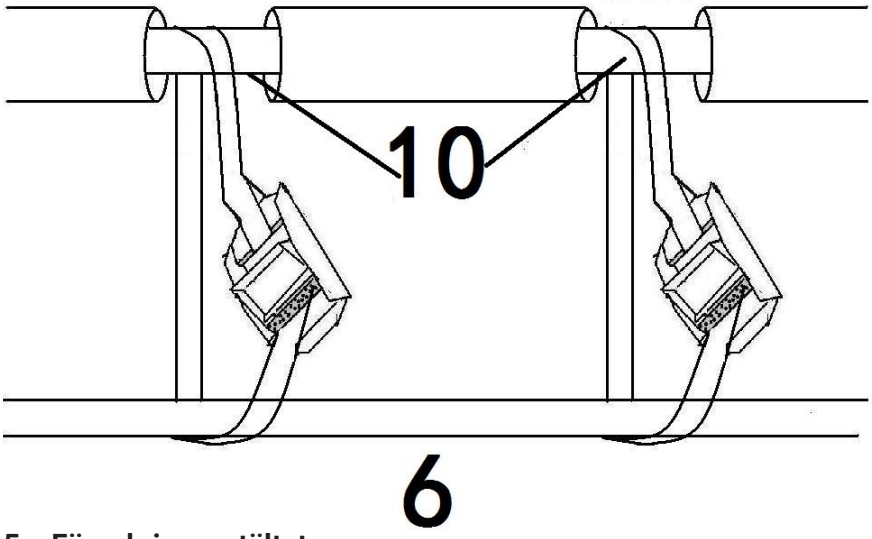

5. Förankring av tältet

Det är installatörens ansvar att skaffa fästen som är lämpliga för underlaget och tältets konstruktion, så att tältet hålls på plats även vid kraftig vind.
Ta reda på en lämplig förankringsmetod för installationsplatsen hos en byggnadsproffs. Den tillräckliga förankringen beror på platsens vindförhållanden samt underlaget.

Återförsäljare eller importör ansvarar inte för otillräcklig förankring.

A tarpaulin hall is suitable for temporary storage of various goods and machinery, protecting them from weather and outside view. Pay attention to the instructions, especially in windy locations and during winter use.

Note!
It is the installer's responsibility to obtain suitable fasteners for the surface and the structure of the hall to ensure it remains in place even in strong winds. Consult a construction professional to determine an appropriate anchoring method for the installation site. The required anchoring method depends on wind conditions at the site and the ground surface.
Dealers or the importer are not responsible for insufficient anchoring.

For winter use:

The roof must always be kept clean. Ensure that fallen snow does not remain on the roof.
The cover must be kept tight. There must be no "pockets" in the cover, especially in the upper parts of the hall. The roof stays cleaner when the cover is tight.
Make sure the frame is completely straight. If the hall is assembled on uneven ground, there is a risk that the frame will not be straight, which will reduce the durability of the structure.
The roof must under no circumstances be cleared of snow from the inside by pushing on the cover. This can be life-threatening.
Snow must always be removed from the outside using a tool that does not damage the cover.
The warranty does not cover a hall that has collapsed due to snow load.

In windy conditions:

Choose a wind-protected location for the hall.
We do not recommend installing the hall in particularly windy locations such as shores or open fields.
Installation must be carried out with great care and the cover must be tightened as much as possible.
The frame must be anchored to the ground or base, for example using ground anchors or concrete blocks.
Ensure that the doors are closed in windy weather.
The warranty does not cover damage caused by strong winds or storms.

Note: For assembly you will need work gloves, a ladder, and safety glasses.

Dear customer,
We recommend assembling the tent with at least four people. Use protective gloves when assembling the tent's metal frame. The metal parts are treated with an oil-like anti-rust agent.

The anti-rust agent is not harmful, but your hands may get dirty. We recommend wiping the metal parts with warm water and dishwashing detergent before assembly.

If your hands become dirty, wash them with water and soap.

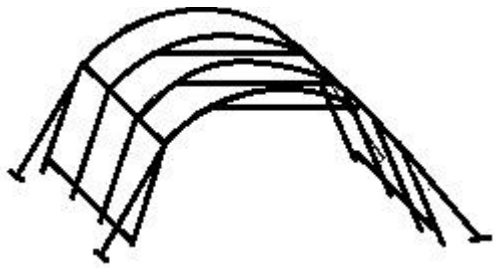

PARTS LIST

1.	Ridge piece, end	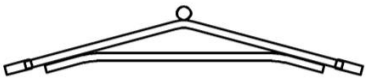	2
2.	Ridge piece, center	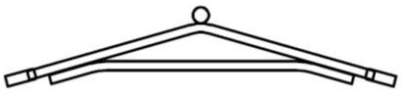	3
3.	Connecting rod	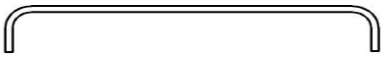	8
4.	Corner leg tube		4
5.	Center leg tube	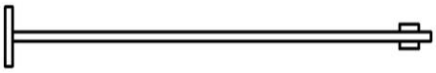	6
6.	Ground rod		8
7.	Corner arch	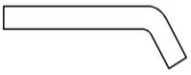	10
8.	Upper connecting rod		2
9.	Upper connecting rod		1
10.	Cover tensioning rod	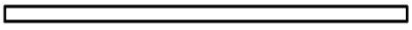	8
11.	Cover tension buckle		16
12.	Rope		4
13.	Cover		1

ASSEMBLY INSTRUCTIONS

1. Assembly of the end ridge piece

a. Attach the corner arch (7) to the left side of the ridge piece (1).
b. Attach the second corner arch (7) to the other side.
c. Repeat steps a and b with the second end arch.

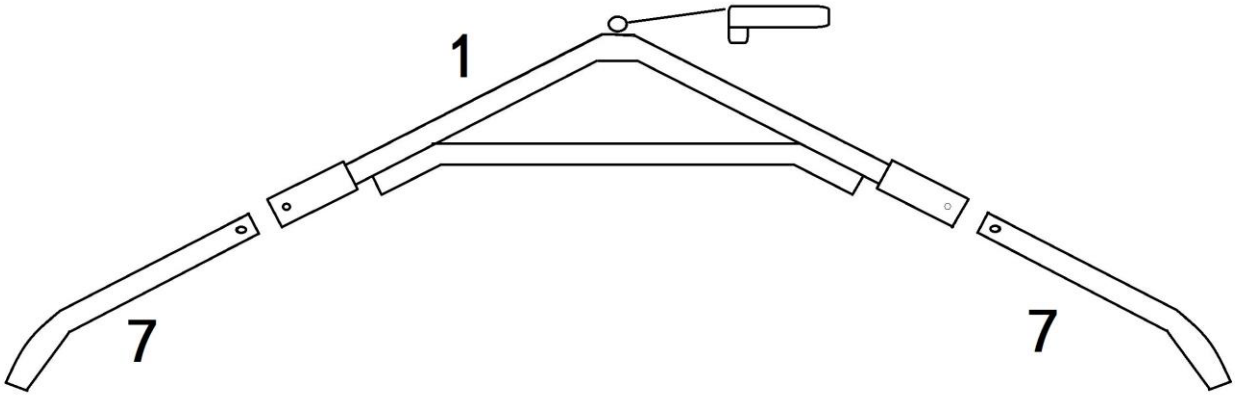

2. Assembly of the center section ridge piece

a. Attach the corner arch (7) to the left side of the ridge piece (2).
b. Attach the second corner arch (7) to the other side.
c. Repeat steps a and b for the other two center section ridge pieces.

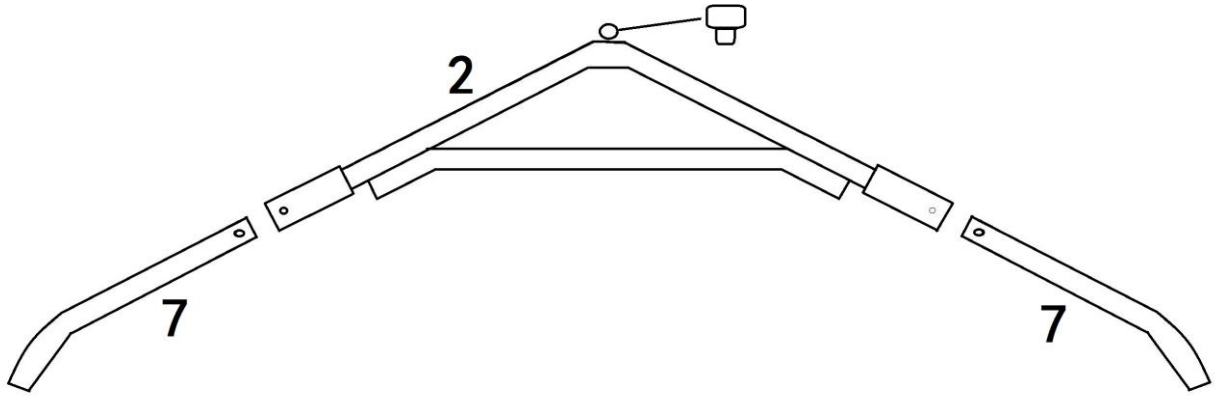

3. Assembly of the legs

a. Attach the corner leg tube (4) to the end ridge piece.
b. Attach the center leg tube (5) to the center section ridge piece.

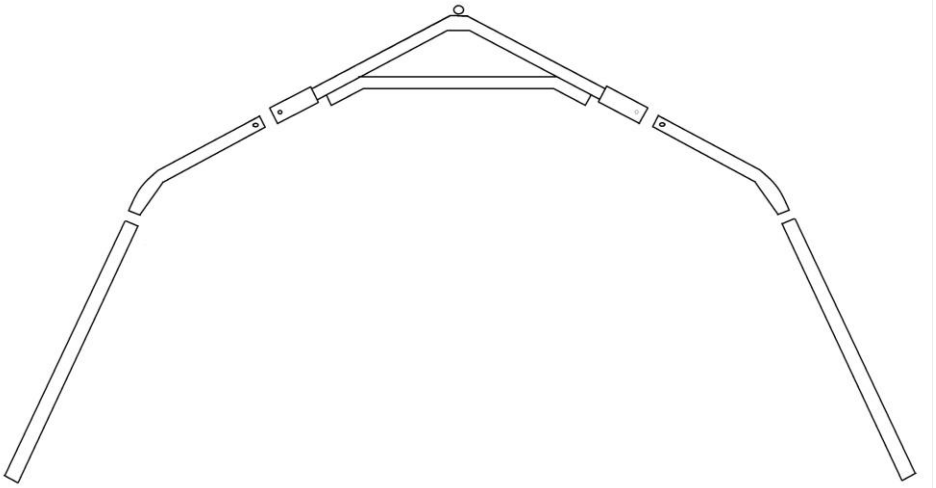

3. Frame assembly

a. Attach the upper section to connecting rods 8 and 9.

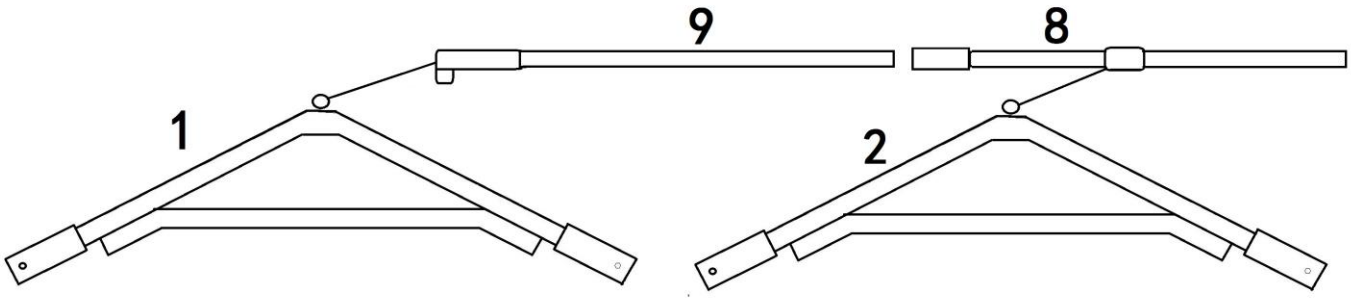

b. Connect the leg tubes using connecting rod 3.

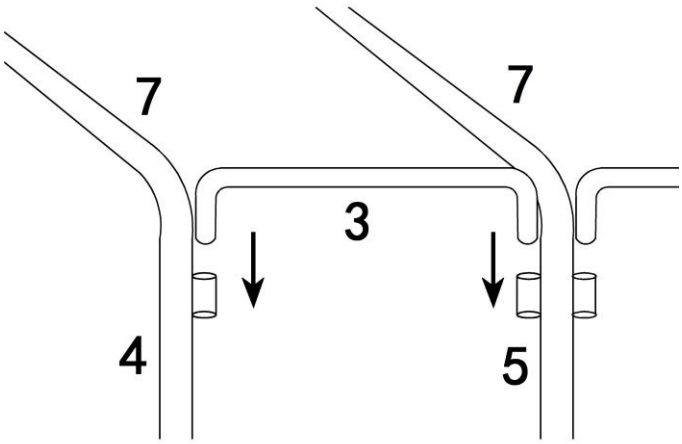

c. Attach the leg tubes to the ground rod (6).

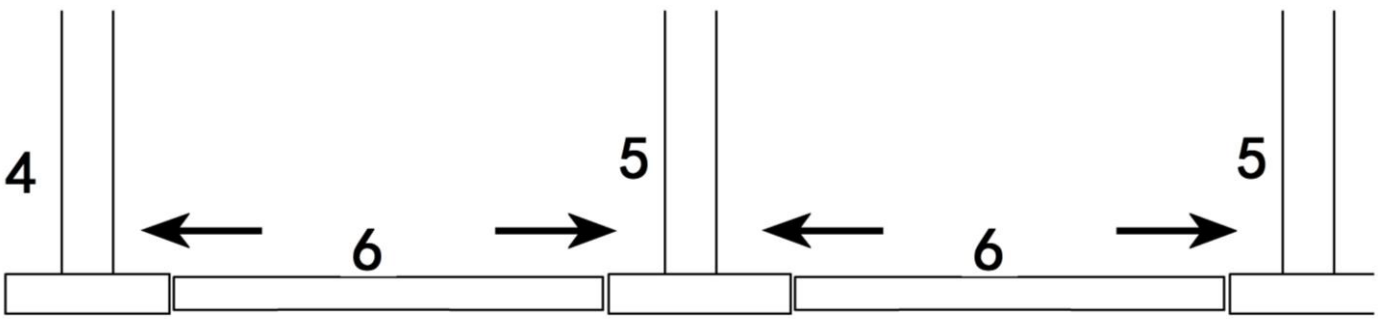

4. Installing the cover

a. Place the cover in front of the frame as shown in the picture.
b. Unfold the cover and lift it over the frame.
c. Pull the cover over the frame so that it is even on both sides.
d. Insert the cover tensioning rod (10) into the lower part of the cover.
e. Secure it with the buckle to the ground rod.

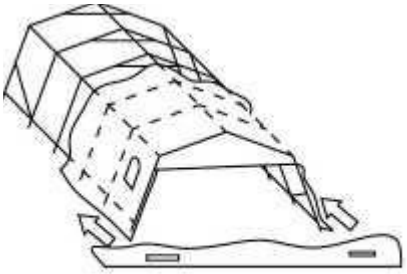

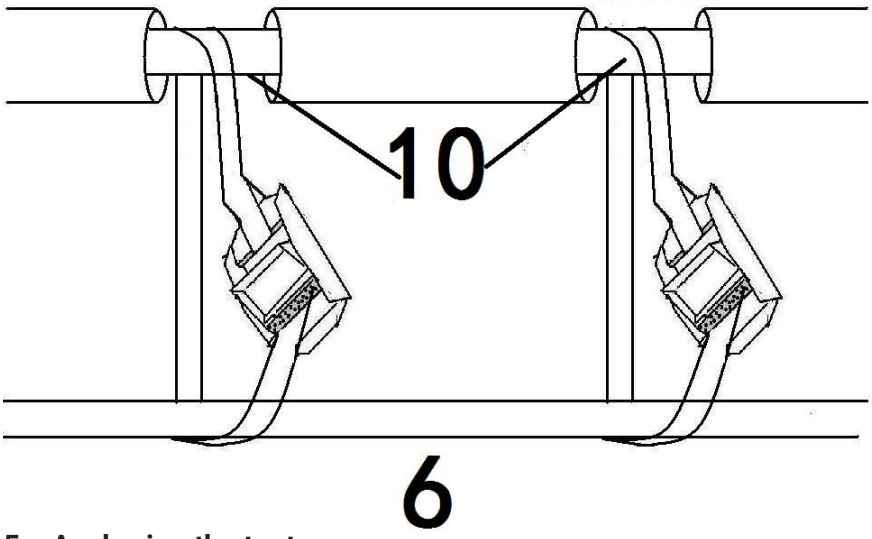

5. Anchoring the tent

It is the installer's responsibility to obtain suitable fasteners for the base and the structure of the tent to ensure that it remains in place even in strong winds.
Consult a construction professional to determine an appropriate anchoring method for the installation site. The required anchoring method depends on wind conditions at the site and the ground surface.

Dealers or the importer are not responsible for insufficient anchoring.