Autoteltta 3,2 x 6 x 2,2 m

Biltält 3,2 x 6 x 2,2 m

Car tent 3,2 x 6 x 2,2 m

Käyttöohje | Bruksanvisning | User manual

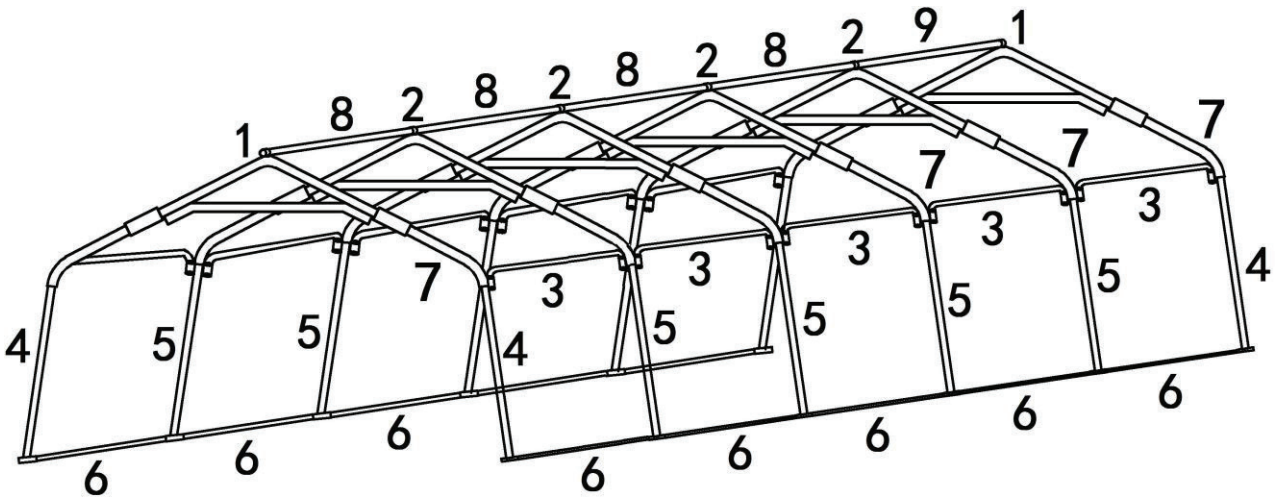

103838871

Pressuhalli soveltuu monenlaisten tavaroiden ja koneiden väliaikaiseen säilyttämiseen, niin säältä kuin ulkopuolisten katseilta suojaamiseen. Huomioi käyttöohjeet erityisesti tuulisissa paikoissa ja talvikäytössä.

Huom!
Tallin pystyttäjän vastuulla on hankkia käytettävään alustaan ja tallin rakenteisiin soveltuvat kiinnikkee, jotka varmistavat paikoillaan pysymisen myös voimakkaassa tuulessa. Selvitä rakennusalan ammattilaiselta pystytyspaikkaan soveltuva riittävä kiinnitystapa. Riittävä kiinnitystapa riippuu pystytyspaikan tuulisuudesta sekä alla olevasta maaperästä.
Jälleenmyyjät tai maahantuoja eivät ole vastuussa riittämättömästä kiinnityksestä.

Talvikäyttöä varten:

Tallin katto on pidettävä aina puhtaana. Varmista, että satanut lumi ei jää tallin katolle.
Tallin peite tulee olla kireällä. Peitteessä ei saa olla ”pusseja” etenkään tallin yläosissa.
Tallin katto pysyy paremmin puhtaana peitteen ollessa kireällä.
Varmistettava, että tallin runko on kauttaaltaan suorassa. Jos talli on kasattu maata vasten, on riski, että tallin runko ei ole suorassa ja se heikentää rungon kestävyyttä.
Tallin kattoa ei saa missään tapauksessa tyhjentää lumesta siäspuolelta peitettä työntämällä. Se voi olla hengenvaarallista.
Tyhjennys aina ulkokautta apuvälineellä, joka ei vahingoita peitettä.
Takuu ei kata lumikuorman takia romahtanutta tallia.

Tuulisiin olosuhteisiin:

Valitse hallille tuulensuojainen pystytyspaikka.
Emme suosittele pystyttämään hallia erityisen tuulisiin paikkoihin, kuten vesistöjen rannoille tai peltoaukeille.
Pystytys on suoritettava erityisen huolellisesti ja pressu kiristettävä niin hyvin kuin mahdollista.
Runko tulee kiinnittää maaperään tai alustaan esimerkiksi maa-ankkurein tai betoniporsain.
Varmista tuulisella säällä, että hallin ovet ovat suljettuina.
Takuu ei kata kovan tuulen tai myrskyn rikkomaa tallia.

Huom! Pystyttämiseen tarvitset työkäsineet ja tikkaat!

Hyvä asiakas,
Suositeltavaa on koota katos useamman kuin neljän hengen voimin.
Käytäthän käsineitä asennettaessa katoksen metallikehikkoa. Metalliosat on käsitelty ruosteenestoaineella, joka voi tuntua öljyiseltä. Tämä suojaöljy ei ole myrkyllinen joutuessaan kosketukseen ihon kanssa, mutta saattaa sotkea käsiä tai vaatteita.
Siksi suosittelemmekin pyyhkimään kostealla pyyhkeellä tuotteen metalliosat ennen kokoamista. Lämmin vesi ja astianpesuaine riittävät pyyhkimiseen. Jos kätesi likaantuvat, voit pestä öljyn pois normaalilla saippualla ja lämpimällä vedellä.

OSALUETTELO

1.	Harjakappale pääty	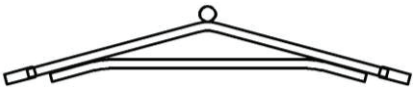	2
2.	Harjakappale keskiosa	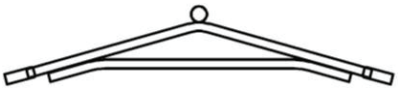	4
3.	Liitostanko	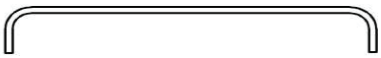	10
4.	Kulman jalkatanko	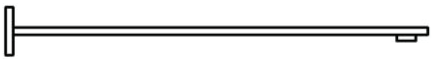	4
5.	Keskiosan jalkatanko	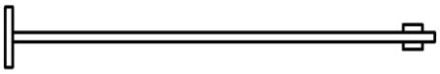	8
6.	Maatanko	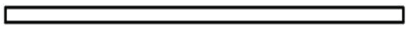	10
7.	Kulmakaari	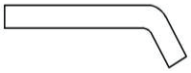	12
8.	Yläosan liitostanko	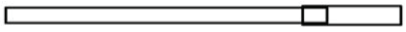	3
9.	Yläosan liitostanko	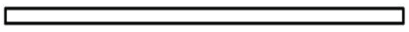	1
10.	Peitteen kiristystanko		10
11.	Peitteen kiristyssolki		20
12.	Köysi		4
13.	Peite		1

KOKOAMISOHJEET

1. Päädyn harjakappaleen kokoaminen

a. Kiinnitä kulmakaari (7) harjakappaleen (1) vasemmalle puolelle.
b. Kiinnitä toinen kulmakaari (7) toiselle puolelle.
c. Toista vaiheet a ja b toisen päätykaaren osalta.

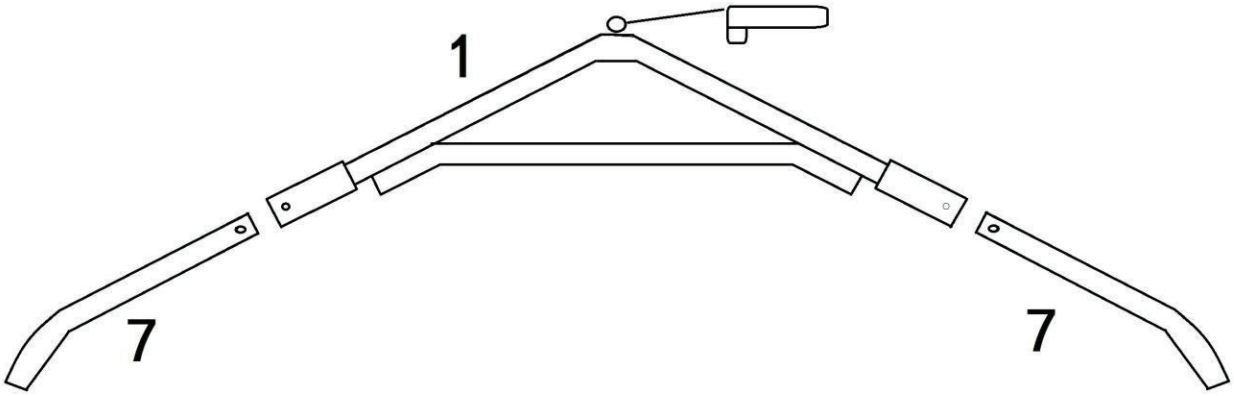

2. Keskiosan harjakappaleen kokoaminen

a. Kiinnitä kulmakaari (7) harjakappaleen (2) vasemmalle puolelle.
b. Kiinnitä toinen kulmakaari (7) toiselle puolelle.
c. Toista vaiheet a ja b kahden muun keskiosan harjakappaleen osalta.

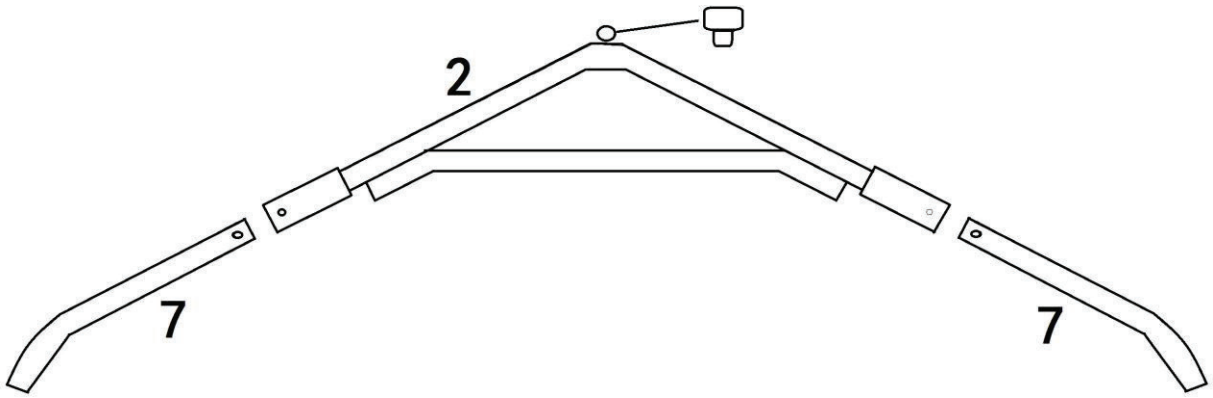

3. Jalkojen kokoaminen

a. Liitä kulman jalkatanko (4) päädyn harjakappaleeseen.
b. Kiinnitä keskiosan jalkatanko (5) keskiosan harjakappaleeseen.

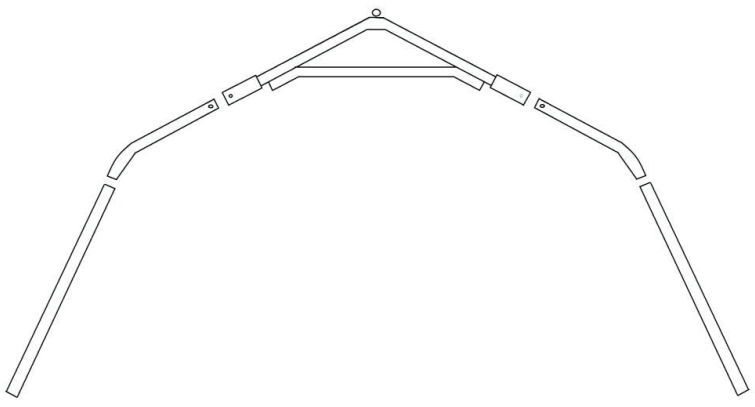

4. Rungon kokoaminen

a. Kiinnitä yläosa liitostankoihin (8) ja (9).

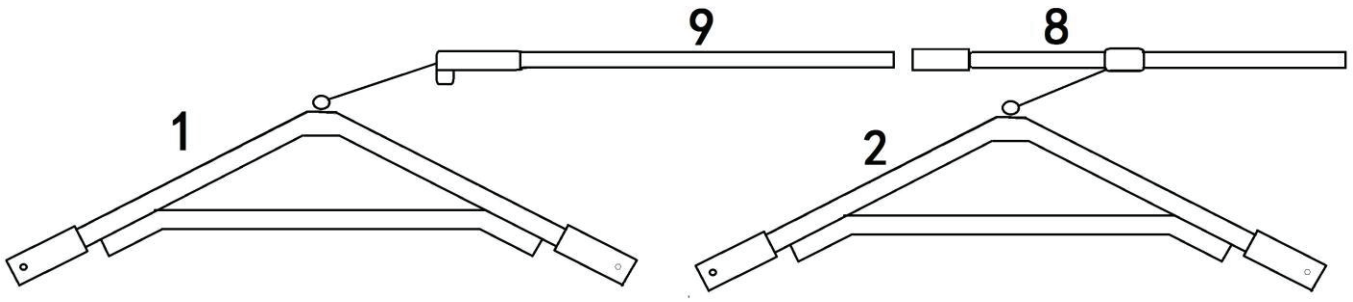

b. Liitä jalkatangot yhteen liitostangolla (3).

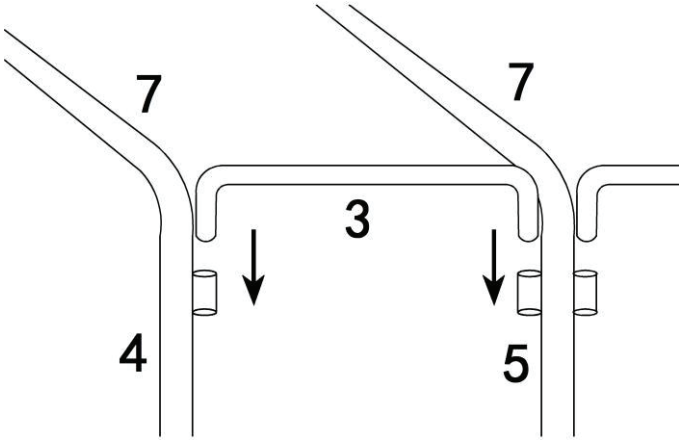

c. Liitä jalkatangot maatankoon (6).

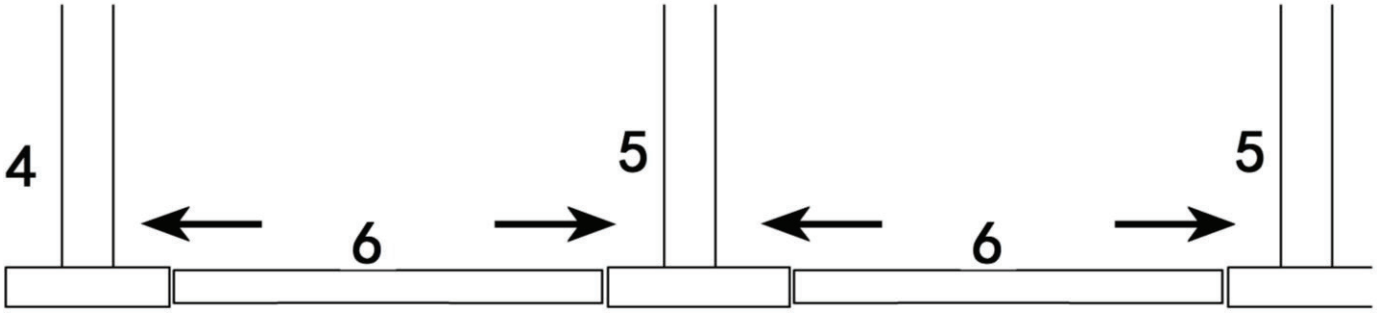

5. Peitteen asentaminen

a. Aseta peite rungon eteen kuvan mukaisesti.
b. Taita peite auki ja nosta se rungon päälle.
c. Vedä peite rungon yli niin, että se on tasaisesti kummaltakin puolelta.
d. Aseta peitteen kiristystanko (10) peitteen alaosan. Kiinnitä soljella maatankoon (6).

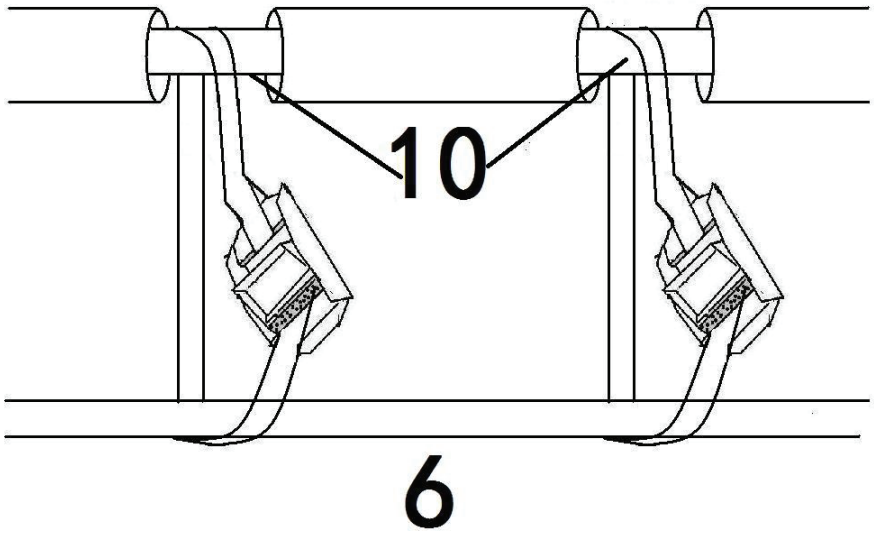

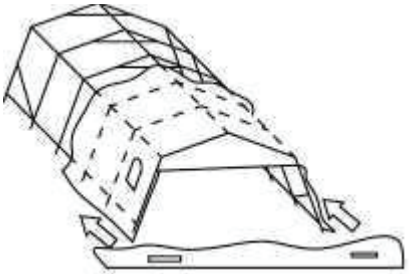

6. Teltan ankkurointi

Tallin pystyttäjän vastuulla on hankkia käytettävään alustaan ja tallin rakenteisiin soveltuvat kiinnikkeet, jotka varmistavat tallin paikoillaan pysymisen myös voimakkaassa tuulessa. Selvitä rakennusalan ammattilaiselta pystytyspaikkaan soveltuva riittävä kiinnitystapa. Riittävä kiinnitystapa riippuu pystytyspaikan tuulisuudesta sekä alla olevasta maaperästä. Jälleenmyyjät tai maahantuoja eivät ole vastuussa riittämättömästä kiinnityksestä.

Presenningshall lämpar sig för tillfällig förvaring av olika typer av varor och maskiner samt för att skydda dem både mot väder och insyn. Följ bruksanvisningen noggrant, särskilt vid blåsiga förhållanden och vid vinteranvändning.

OBS!
Det är den som monterar tältet som ansvarar för att skaffa lämpliga fästelement för underlaget och konstruktionen, så att tältet hålls på plats även vid kraftig vind. Rådgör med en byggfackman för att säkerställa en tillräcklig förankringsmetod för installationsplatsen. Den korrekta förankringen beror på vindförhållanden och markens beskaffenhet.
Återförsäljare och importör ansvarar inte för otillräcklig förankring.

För vinterbruk:

Tältets tak ska alltid hållas rent. Se till att snö inte blir kvar på taket.
Presenningen ska vara ordentligt spänd. Det får inte finnas några “fickor”, särskilt i de övre delarna av tältet.
Ett spänt tält gör att taket hålls renare.
Se till att ramen är rak i hela konstruktionen. Om tältet monteras direkt mot marken finns risk att ramen inte blir rak, vilket försvagar konstruktionen.
Snö får under inga omständigheter avlägsnas från insidan genom att trycka upp duken – detta kan vara livsfarligt.
Snö ska alltid tas bort från utsidan med ett verktyg som inte skadar duken.
Garantin täcker inte ras orsakade av snöbelastning.

För blåsiga förhållanden:

Välj en vindskyddad plats för montering av hallen.
Vi rekommenderar inte att hallen monteras på särskilt blåsiga platser, såsom vid vatten eller på öppna fält.
Monteringen ska utföras mycket noggrant och presenningen ska spännas så hårt som möjligt.
Ramen ska förankras i marken eller underlaget, till exempel med markankare eller betongvikter.
Se till att hallens dörrar är stängda vid blåsigt väder.
Garantin täcker inte skador orsakade av stark vind eller storm.

OBS! Vid montering behövs arbetshandskar och stege!

Bästa kund,
Det rekommenderas att montera tältet med fler än fyra personer.
Använd handskar vid montering av metallramen. Metalldelarna är behandlade med ett rostskyddsmedel som kan kännas oljigt. Detta skydd är inte giftigt vid hudkontakt men kan smutsa ner händer och kläder.

Därför rekommenderar vi att metalldelarna torkas av med en fuktig trasa före montering. Varmt vatten och diskmedel räcker. Om händerna blir smutsiga kan du tvätta bort oljan med vanlig tvål och varmt vatten.

DELLISTA

1.	Gavelnock	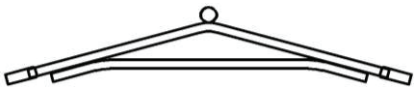	2
2.	Mittnock	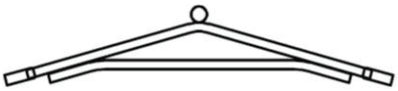	4
3.	Kopplingsstång	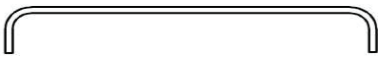	10
4.	Hörnben		4
5.	Mittben	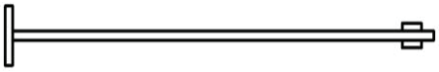	8
6.	Markstång	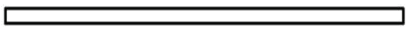	10
7.	Hörnbåge	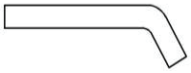	12
8.	Övre kopplingsstång	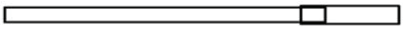	3
9.	Övre kopplingsstång	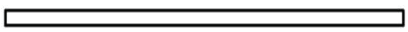	1
10.	Spännstång för duk	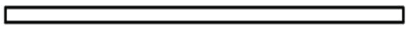	10
11.	Spännlås för duk		20
12.	Rep		4
13.	Duk		1

MONTERINSANVISNINGAR

1. Montering av gavelns nockdel

a. Fäst hörnbåge (7) på vänster sida av nockdelen (1).
b. Fäst den andra hörnbågen (7) på andra sidan.
c. Upprepa steg a och b för den andra gavelbågen.

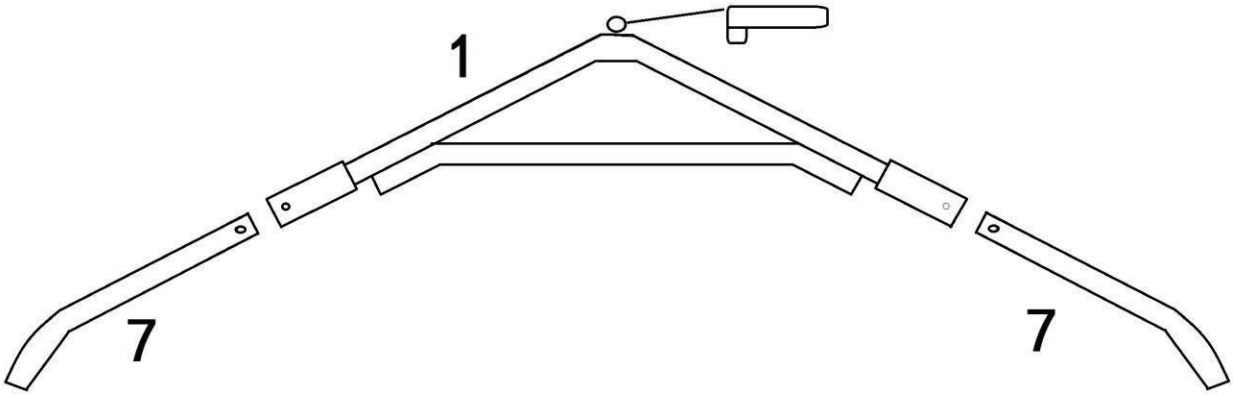

2. Montering av mittnock

a. Fäst hörnbåge (7) på vänster sida av nockdelen (2).
b. Fäst den andra hörnbågen (7) på andra sidan.
c. Upprepa steg a och b för de två andra mittnockdelarna.

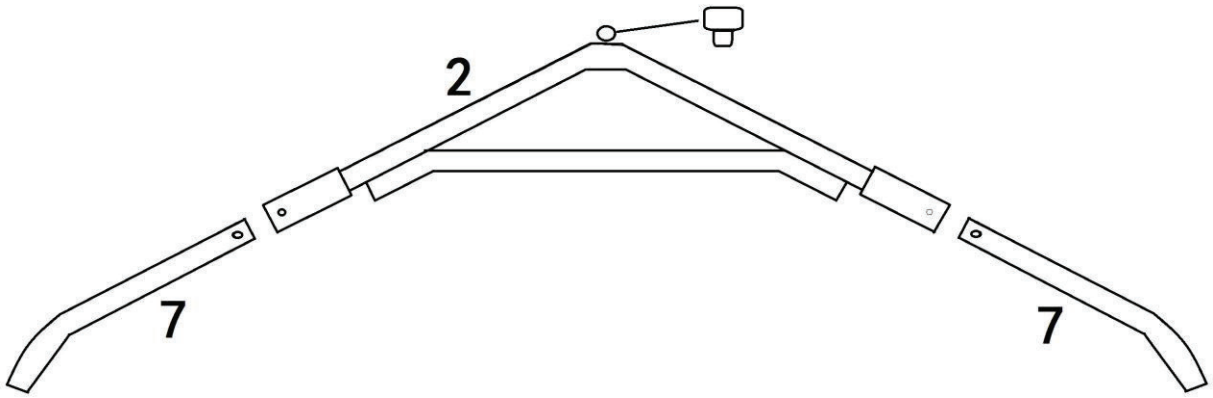

3. Montering av ben

a. Fäst hörnben (4) i gavelns nockdel.
b. Fäst mittben (5) i mittnockdelen.

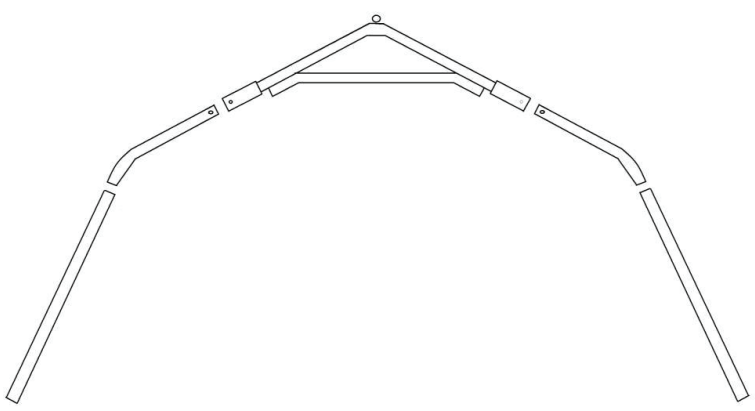

4. Montering av ramen

a. Fäst den övre delen i kopplingsstängerna (8) och (9).

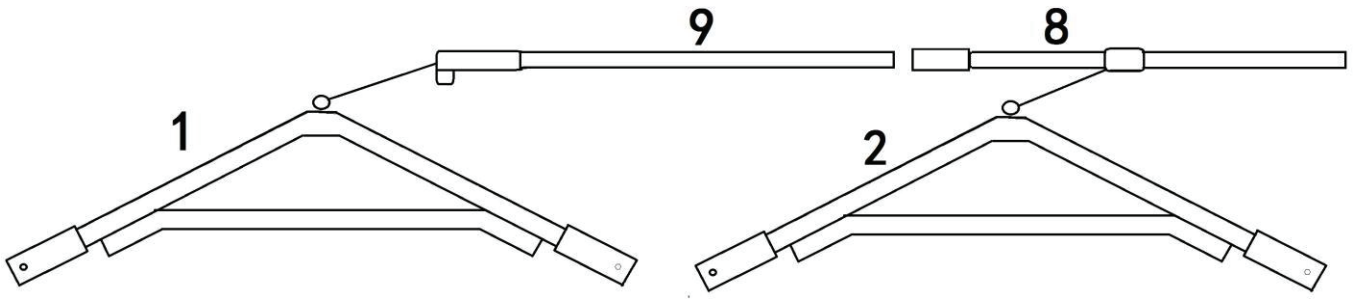

b. Koppla ihop benstängerna med kopplingsstång (3).

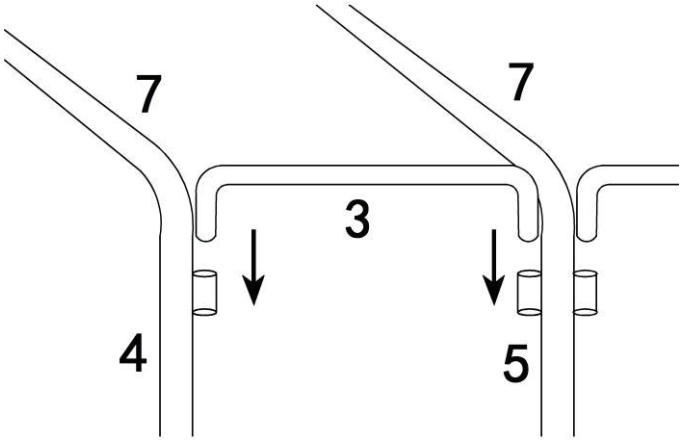

c. Koppla benstängerna till markstång (6).

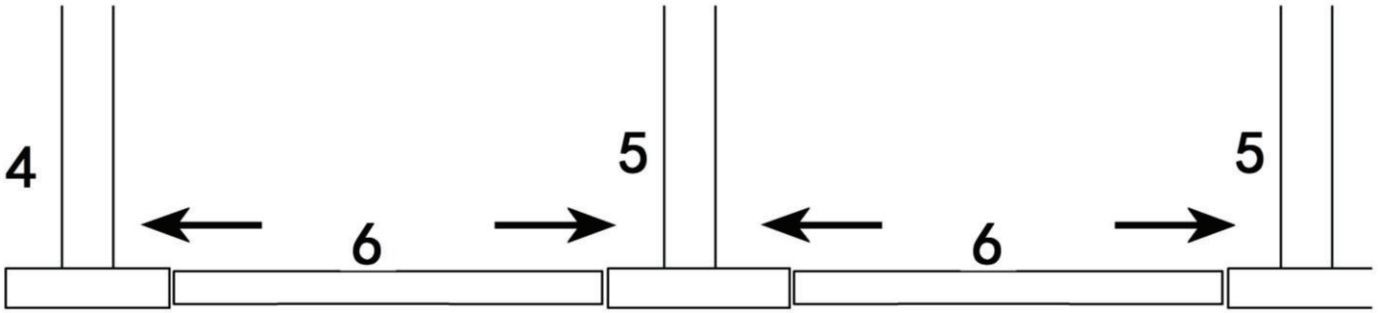

5. Montering av duk

a. Placera duken framför ramen enligt bilden.
b. Veckla ut duken och lyft den över ramen.
c. Dra duken över ramen så att den blir jämnt fördelad på båda sidor.
d. Placera spännstång för duk (10) i dukens nederdel. Fäst den med spännlås i markstång (6).

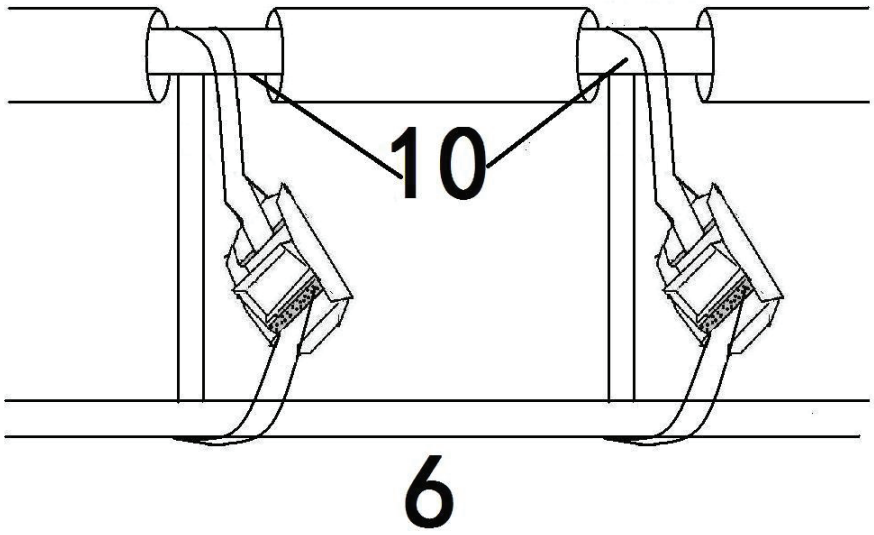

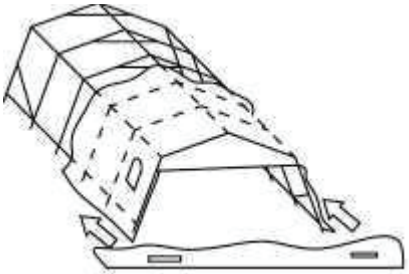

6. Förankring av tältet

Det är den som monterar tältet som ansvarar för att skaffa lämpliga fästelement för underlaget och konstruktionen, så att tältet hålls på plats även vid kraftig vind.

Rådgör med en byggfackman för att säkerställa en tillräcklig förankringsmetod för installationsplatsen. Den korrekta förankringen beror på vindförhållanden och markens beskaffenhet.

Återförsäljare och importör ansvarar inte för otillräcklig förankring.

A fabric shelter is suitable for the temporary storage of various goods and machinery, providing protection from weather conditions as well as from outside view. Follow the instructions carefully, especially in windy conditions and during winter use.

Note!

The person installing the shelter is responsible for obtaining suitable fasteners for the ground and structure to ensure that the shelter remains securely in place even in strong winds. Consult a construction professional to determine an appropriate anchoring method for the installation site. The correct anchoring depends on wind conditions and ground conditions.
The retailer and importer are not responsible for insufficient anchoring.

For winter use:

The roof of the shelter must always be kept clean. Make sure that snow does not remain on the roof.
The cover must be kept tightly tensioned at all times. There must be no “pockets”, especially in the upper parts of the shelter.
A tight cover helps keep the roof cleaner.
Ensure that the frame is straight throughout the structure. If the shelter is installed directly on the ground, there is a risk that the frame may not remain straight, which will weaken the structure.
Under no circumstances should snow be removed from the inside by pushing up the cover – this can be life-threatening.
Snow must always be removed from the outside using a tool that does not damage the cover.
The warranty does not cover collapse caused by snow load.

For windy conditions:

Choose a wind-protected installation site for the shelter.
We do not recommend installing the shelter in particularly windy locations, such as near bodies of water or in open fields.
Installation must be carried out very carefully, and the cover should be tightened as much as possible.
The frame must be anchored to the ground or base, for example using ground anchors or concrete weights.
Make sure the shelter doors are closed in windy conditions.
The warranty does not cover damage caused by strong winds or storms.

IMPORTANT! You will need work gloves and a ladder for assembly!

Dear customer,
We recommend assembling the shelter with more than four people.
Please use gloves when assembling the metal frame. The metal parts are treated with an anti-rust coating that may feel oily. This protective oil is not toxic upon skin contact but may stain hands and clothing.

Therefore, we recommend wiping the metal parts with a damp cloth before assembly. Warm water and dish soap are sufficient. If your hands become dirty, you can remove the oil with regular soap and warm water.

PARTS LIST

1.	Gable ridge piece	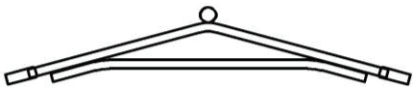	2
2.	Center ridge piece	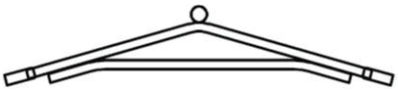	4
3.	Connector bar	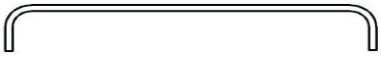	10
4.	Corner leg bar		4
5.	Center leg bar	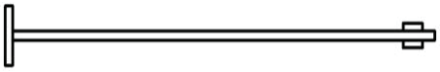	8
6.	Ground bar		10
7.	Corner arch	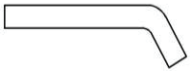	12
8.	Top connector bar	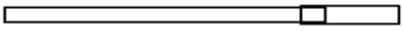	3
9.	Top connector bar	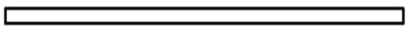	1
10.	Cover tensioning bar		10
11.	Cover tension buckle		20
12.	Rope		4
13.	Cover		1

ASSEMBLY INSTRUCTIONS

1. Assembly of the gable ridge piece

a. Attach the corner arch (7) to the left side of the ridge piece (1).
b. Attach the second corner arch (7) to the other side.
c. Repeat steps a and b for the second end arch.

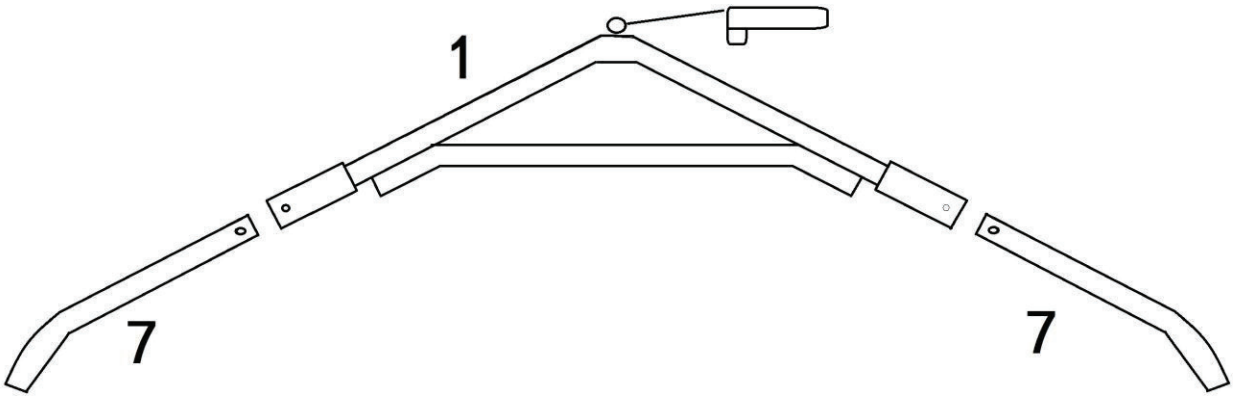

2. Assembly of the center ridge piece

a. Attach the corner arch (7) to the left side of the ridge piece (2).
b. Attach the second corner arch (7) to the other side.
c. Repeat steps a and b for the other two center ridge pieces.

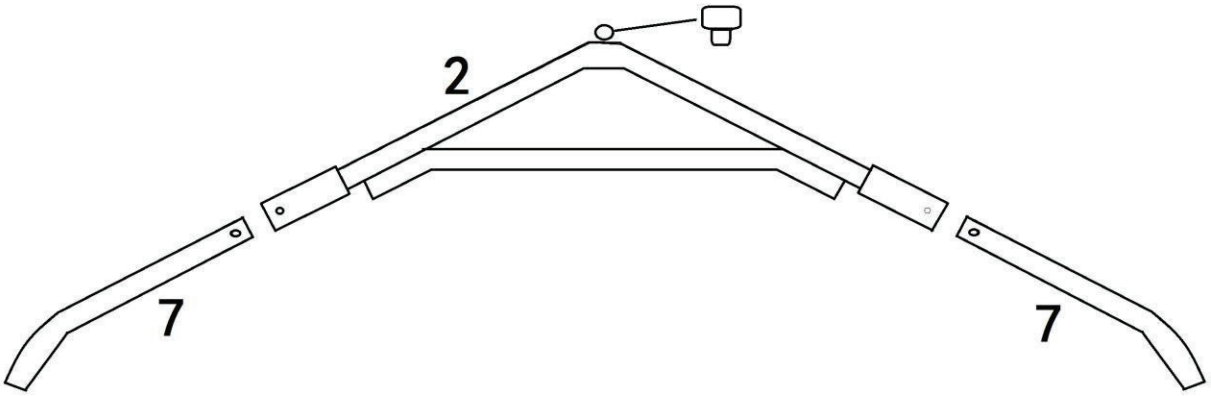

3. Assembly of legs

a. Attach the corner leg bar (4) to the gable ridge piece.
b. Attach the center leg bar (5) to the center ridge piece.

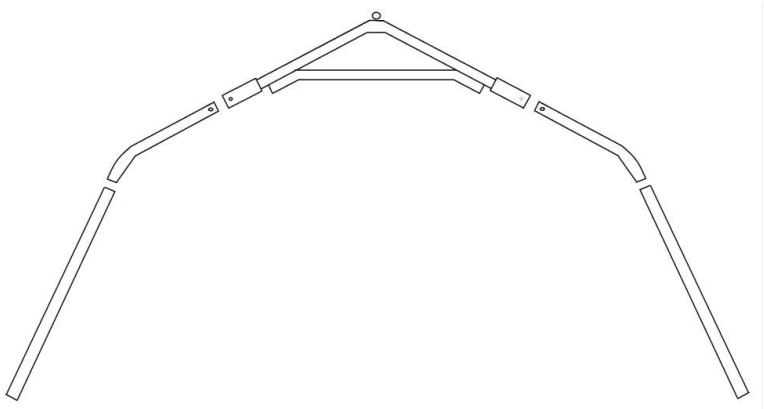

4. Frame assembly

a. Attach the upper part to connector bars (8) and (9).

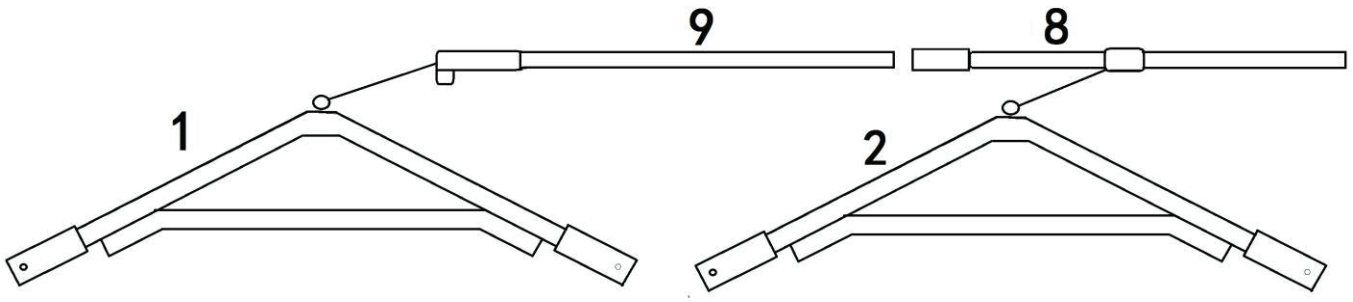

b. Connect the leg bars using connector bar (3).

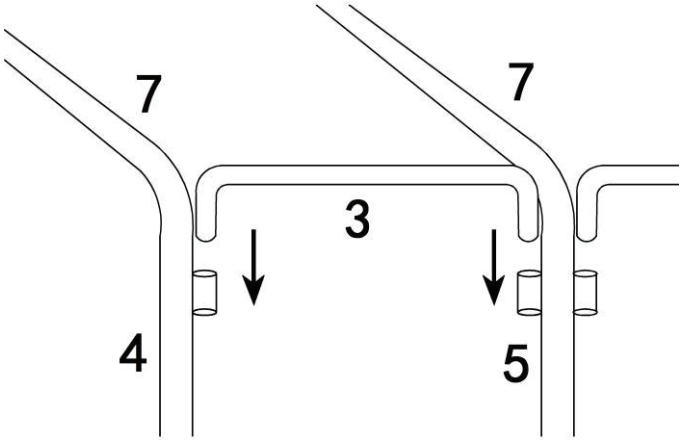

c. Attach the leg bars to the ground bar (6).

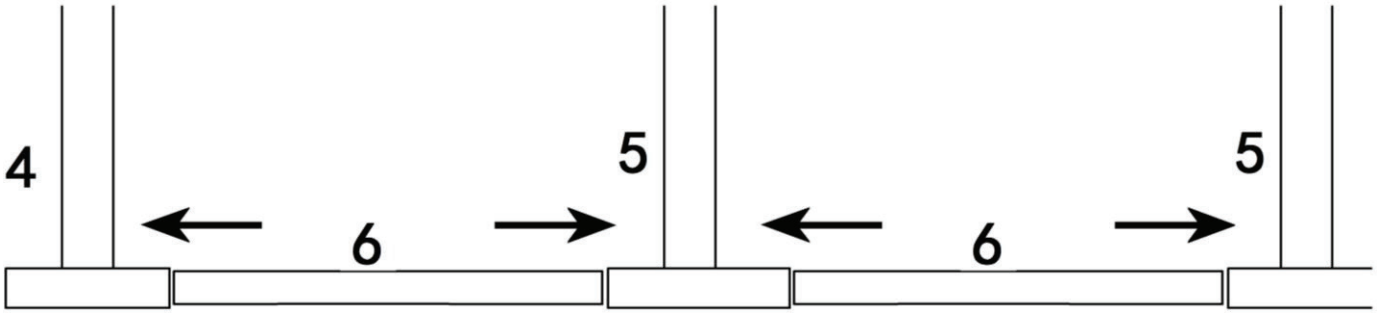

5. Installing the cover

a. Place the cover in front of the frame as shown in the image.
b. Unfold the cover and lift it over the frame.
c. Pull the cover over the frame so that it is evenly distributed on both sides.
d. Place the cover tensioning bar (10) in the lower part of the cover. Attach it with the buckle to the ground bar (6)

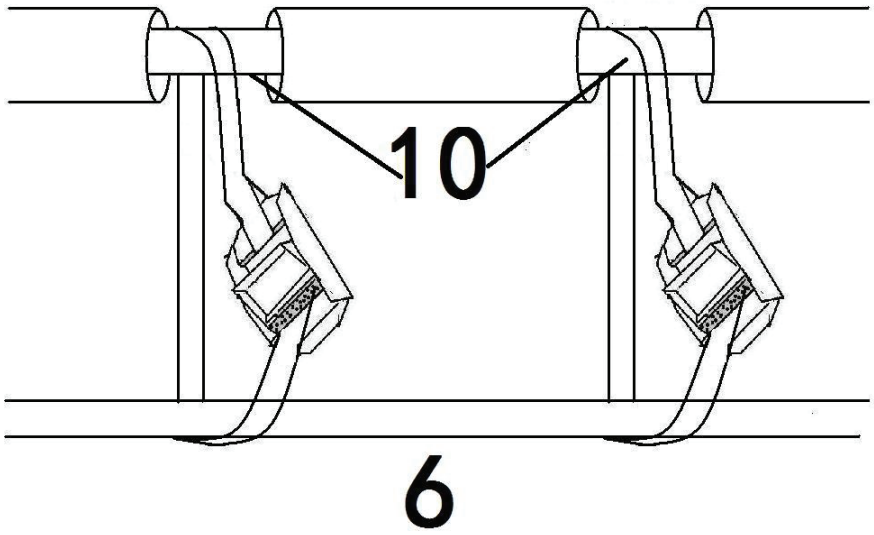

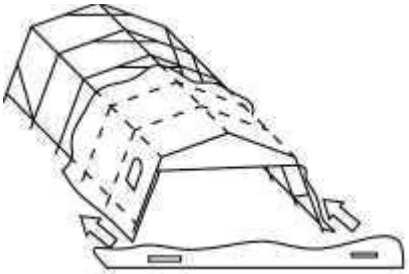

6. Anchoring the shelter

The person installing the shelter is responsible for obtaining suitable fasteners for the ground and structure to ensure that the shelter remains securely in place even in strong winds.

Consult a construction professional to determine an appropriate anchoring method for the installation site. The correct anchoring depends on wind conditions and ground conditions.

The retailer and importer are not responsible for insufficient anchoring.